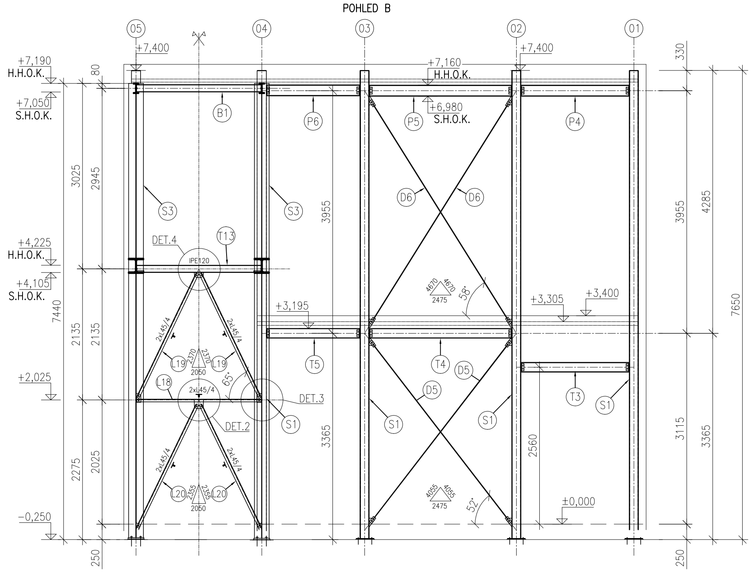

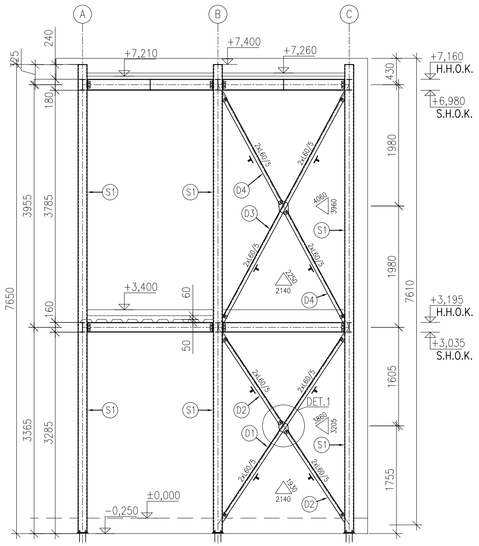

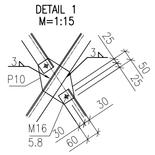

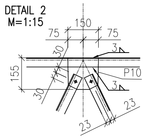

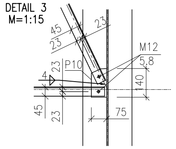

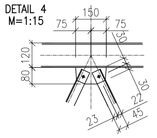

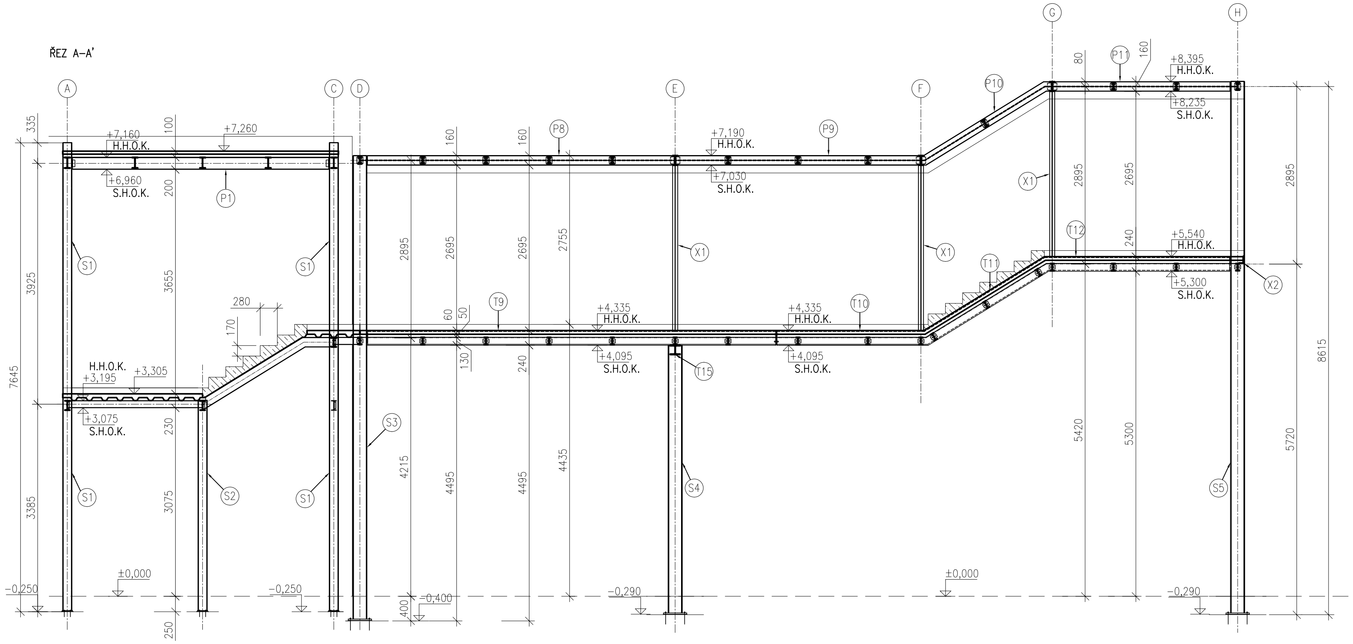

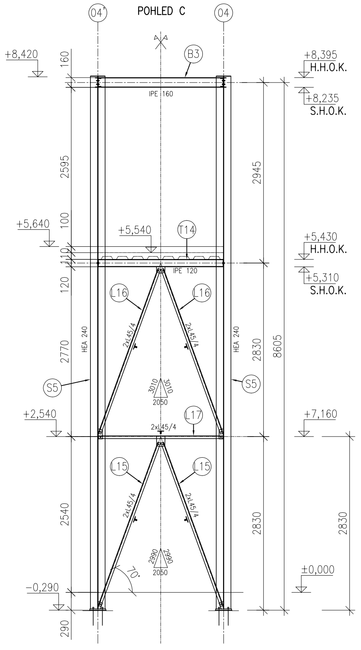

LEGENDA MATERIÁLŮ:

BETON PROSTÝ

SPECIFIKACE MATERIÁLU:

OCEL:
- OCELOVÉ KONSTRUKCE S355J0
- OCELOVÉ PLECHY S355J0

SPOJOVACÍ MATERIÁL:
- ŠROUBY: 5.8, NENÍ–LI UVEDENO JINAK
- SVARY: DLE DETAILŮ, KOUTOVÉ min: 3mm
- LEPENÉ KOTVY

OBECNÉ ZÁSADY:

VEŠKERÉ DETAILY JE NUTNÉ PROVÁDĚT DLE DOPORUČENÍ A PŘEDPISŮ VÝROBCE A DLE PLATNÝCH NOREM (ZÁVAZNÝCH I DOPORUČENÝCH) VEŠKERÉ ROZMĚRY JE NUTNÉ PŘED ZAHÁJENÍM PRACÍ OVĚŘIT A PŘÍPADNÉ ODCHYLKY A NEJASNOSTI KONZULTOVAT S PROJEKTANTEM BUDE ZAMĚŘENA ÚROVEŇ ZÁKLADŮ A BETONOVÉ DESKY, NA KTEROU JE KONSTRUKCE KOTVENA
PŘED ZAHÁJENÍM PRACÍ JE NUTNÉ PROVÉST KOORDINACI S JEDNOTLIVÝMI PROFESEMI.
NEZVĚTŠUJTE A NEPŘEMĚŘUJTE TENTO VÝKRES.
NEDÍLNOU SOUČÁSTÍ VÝKRESU JE TECHNICKÁ ZPRÁVA!

Přesné rozměry nutno ověřit přímo na stavbě.
Nezvětšujte a nepřeměřujte tento výkres.
Nesrovnalosti konzultujte s projektantem.

Stavební práce budou provedeny dle pracovních, technologických a technických čs. standardů, příslušných doporučení, následných revizí a standardů/ doporučení/ jednotlivých stavebních systémů/ materiálů od výrobců/ dodavatelů použitých v projektu.
Při provádění prací nutno dodržovat bezpečnost a ochranu zdraví dle zákona 309/2006 Sb. včetně její novelizací a souvisejících předpisů.

POZNÁMKY

POZN:1 – TŘÍDA PROVEDITELNOSTI KONSTRUKCE EX2

INDEX	Změna / Revision	Datum / Date
-	-	-

Souřadnicový systém S-JTSK, Výškový systém Bpv

PROJEKT / PROJECT
PŘÍSTAVBA BUDOVY GYMNÁZIA BENEŠOV
na p.č. 427 a p.č. 415/1
k.ú. Benešov u Prahy 602191

STAVEBNÍK / CLIENT
Středočeský kraj
Zborovská 11, 150 21 Praha 5

VYPRACOVAL / ELABORATED BY
Ing. Roman Kalamar

ZPRACOVATEL / CONCIEVED BY
STATIC Solution s.r.o.
STATIC Solution s.r.o.
sídlo: Bohdanova 1493/4, 130 00 Praha 3
kancelář: Nám. Svobody 527, 739 61 Třinec

ZODPOVĚDNÝ PROJEKTANT / CHECKED BY
Ing. Tomáš Fremr, Ph.D.

HIP / HIP
Ing. Vlastimil Štěpán

GENERÁLNÍ PROJEKTANT / GENERAL DESIGNER
VMS PROJEKT
VMS projekt s.r.o.
sídlo: Novorossijská 16, 100 00 Praha 10 - Vršovice
kancelář: Čerčanská 640/39a, 140 00 Praha 4 - Kč

AUTOR / ARCHITECT
Ing. arch. Ž. Linhartová

STUPEŇ / PHASE
Dokumentace pro provádění stavby

DATUM / DATE
02/2018

MĚŘÍTKO / SCALE

ČÁST / PART
D.1 DOKUMENTACE STAVEBNÍHO OBJEKTU

NÁZEV VÝKRESU / DRAWING TITLE
Stavebně konstrukční řešení
- B04 ŘEZY A POHLEDY

ARCHIVNÍ ČÍSLO / DRAWING NO.	ČÍSLO PŘÍLOHY / ATTACHMENTS NO.	KOPIE / COPY
2017-54	D.1.2.b	